113/01/06

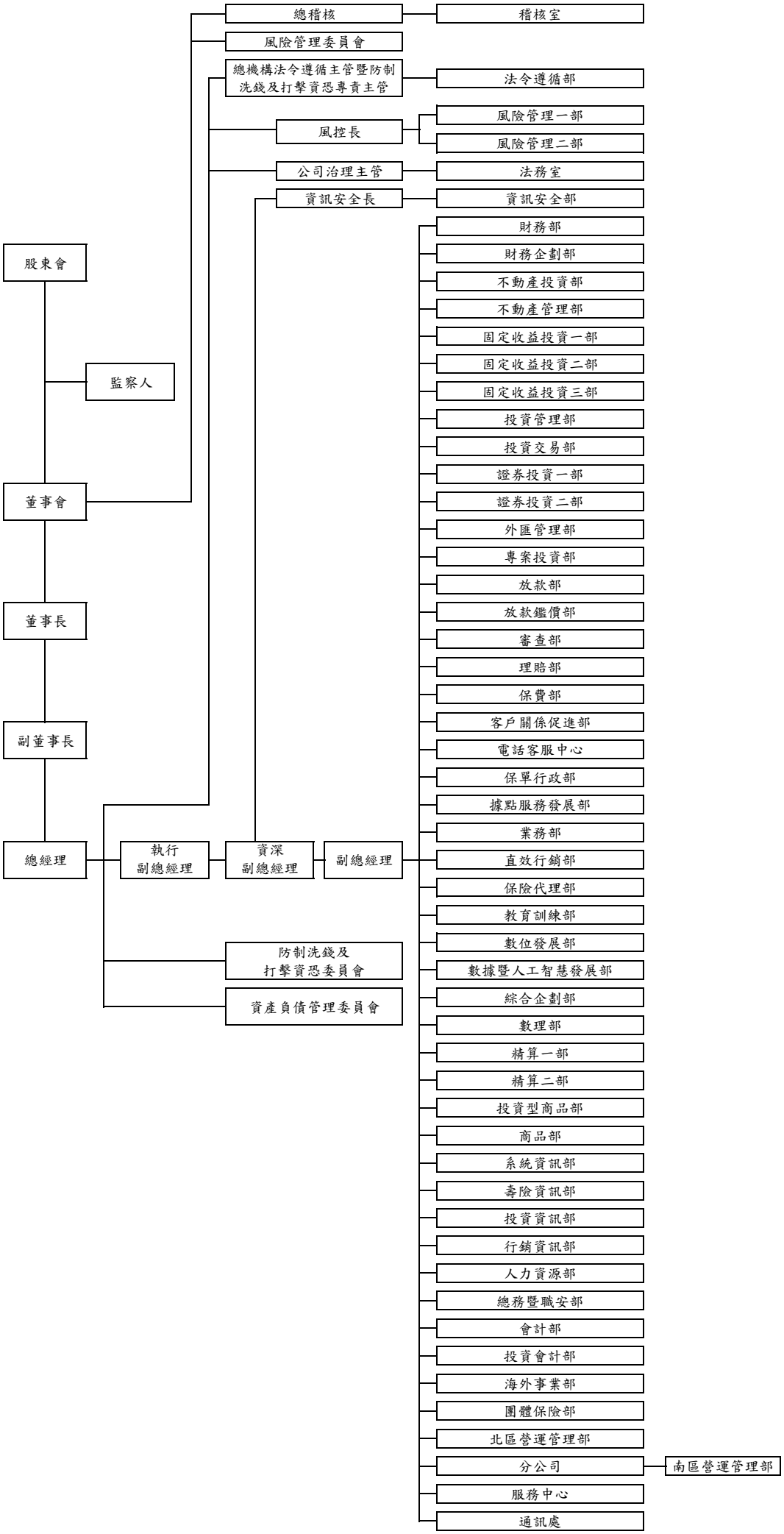
股東會
監察人
董事會
董事長
副董事長
總經理
執行副總經理
資深副總經理
副總經理
總稽核
稽核室
風險管理委員會
總機構法令遵循主管暨防制洗錢及打擊資恐專責主管
法令遵循部
風控長
風險管理一部
風險管理二部
公司治理主管
法務室
資訊安全長
資訊安全部
財務部
財務企劃部
不動產投資部
不動產管理部
固定收益投資一部
固定收益投資二部
固定收益投資三部
投資管理部
投資交易部
證券投資一部
證券投資二部
外匯管理部
專案投資部
放款部
放款鑑價部
審查部
理賠部
保費部
客戶關係促進部
電話客服中心
保單行政部
據點服務發展部
業務部
直效行銷部
保險代理部
教育訓練部
數位發展部
數據暨人工智慧發展部
綜合企劃部
數理部
精算一部
精算二部
投資型商品部
商品部
系統資訊部
壽險資訊部
投資資訊部
行銷資訊部
人力資源部
總務暨職安部
會計部
投資會計部
海外事業部
團體保險部
北區營運管理部
分公司
南區營運管理部
服務中心
通訊處
防制洗錢及打擊資恐委員會
資產負債管理委員會